Informations Produit

Version 24.9.2021

RSDV229702

Applique murale encastrée, Brick downunder

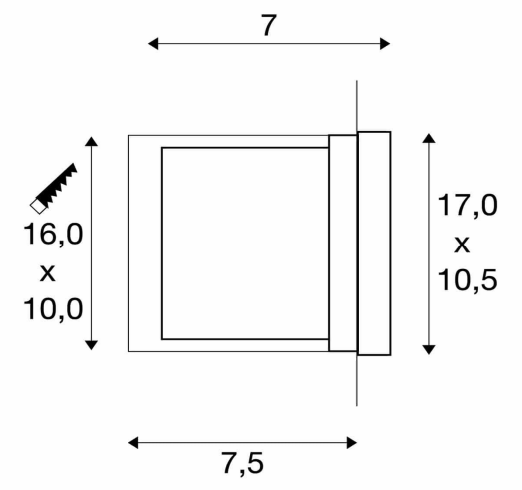

Couleur Lumière	3000 K
Lumen	30 lm
Consommation	1.4 W
Voltage	220 - 240 V
Couleur luminaire	Gris
Matériaux	Aluminium
Poids	0.8 kg
Longueur	170 mm
Largeur	75 mm
Hauteur	105 mm
Source lumineuse	LED, incluse
IP	54
Durée de vie	20000 H
Garantie	2 ans

Cette fiche de produits contient des informations générales sur le produit. Pour plus de renseignements, veuillez nous contacter au 022 345 11 00 ou nous faire parvenir une demande d'informations à notre adresse info@rdlux.ch

Les spécifications peuvent être modifiées par les fabricants sans avis préalable

E-mail : info@rdlux.ch **Téléphone** : +41 22 345 11 00 **Banque** : Postfinance AG **Titulaire du compte** : RDLux SA **BIC** : POFICHBEXXX
IBAN : CH91 0900 0000 8988 7694 4 **Numéro de TVA** : CHE - 296.024.445 **Site Web** : www.rdlux.ch