Informations Produit

Version 11.6.2021

RSDV1002663

Euro Spot Track 255mm, 4800 lm, 40°, 3000 / 4000 K

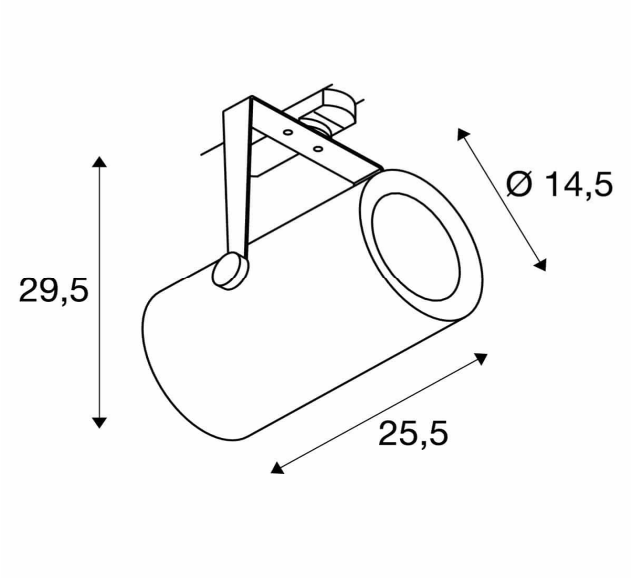

Couleur Lumière	3000 K
Lumen	4800 lm
Consommation	47 W
Voltage	220 - 240 V
Angle illumination	40 °
Couleur luminaire	Noir
Matériaux	Aluminium
Poids	3.13 kg
Longueur	255 mm
Largeur	145 mm
Hauteur	295 mm
Source lumineuse	LED, incluse
IP	20
Dimmable	Dali
CRI	90
HZ	50/60 HZ
Durée de vie	30000 H
Garantie	2 ans
Variante 1	RSDV1002663: Noir, 3000K
Variante 2	RSDV1002664: Blanc, 3000K
Variante 3	RSDV1002665: Noir, 4000K
Variante 4	RSDV1002666: Blanc, 4000K

Cette fiche de produits contient des informations générales sur le produit. Pour plus de renseignements, veuillez nous contacter au 022 345 11 00 ou nous faire parvenir une demande d'informations à notre adresse info@rdlux.ch

Les spécifications peuvent être modifiées par les fabricants sans avis préalable

E-mail : info@rdlux.ch **Téléphone** : +41 22 345 11 00 **Banque** : Postfinance AG **Titulaire du compte** : RDLux SA **BIC** : POFICHBEXXX
IBAN : CH91 0900 0000 8988 7694 4 **Numéro de TVA** : CHE - 296.024.445 **Site Web** : www.rdlux.ch