Informations Produit

Version 18.9.2023

RBDE3931

Lampe portable, IP65, 5W - 400Lm, 3000K

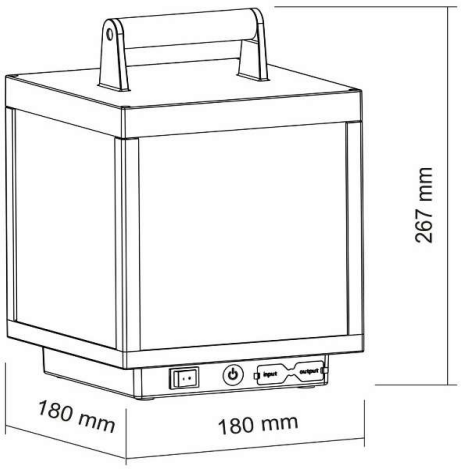

Couleur Lumière	3000 K
Lumen	460/230/50 lm
Consommation	5 W
Angle illumination	120 °
Couleur luminaire	Brun foncé
Matériaux	Aluminium
Longueur	180 mm
Largeur	180 mm
Hauteur	267 mm
Source lumineuse	LED, Incluse
IP	65
Dimmable	Dimmable
CRI	80
Durée de vie	30000 H
Garantie	2 ans
Variante 1	Couleurs disponibles: Blanc / Corten
Variante 6	IP 65 - protection contre les jets d'eau
Variante 7	Utilisable à l'extérieur: Oui
Variante 10	Chargeur USB inclus

Cette fiche de produits contient des informations générales sur le produit. Pour plus de renseignements, veuillez nous contacter au 022 345 11 00 ou nous faire parvenir une demande d'informations à notre adresse info@rdlux.ch

Les spécifications peuvent être modifiées par les fabricants sans avis préalable

E-mail : info@rdlux.ch **Téléphone** : +41 22 345 11 00 **Banque** : Postfinance AG **Titulaire du compte** : RDLux SA **BIC** : POFICHBEXXX
IBAN : CH91 0900 0000 8988 7694 4 **Numéro de TVA** : CHE - 296.024.445 **Site Web** : www.rdlux.ch